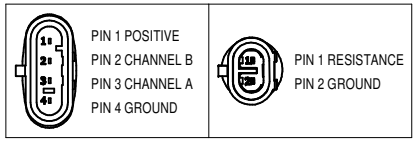

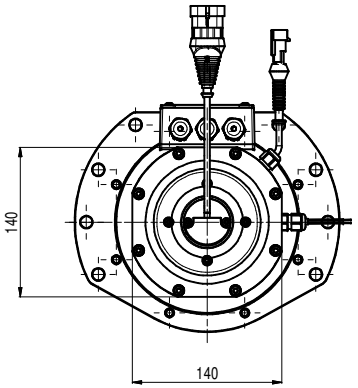

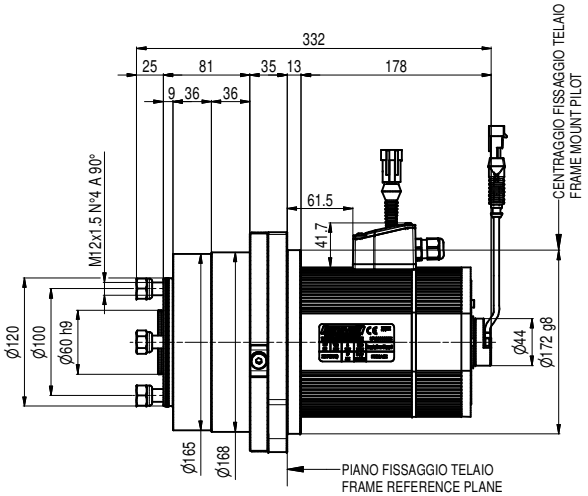

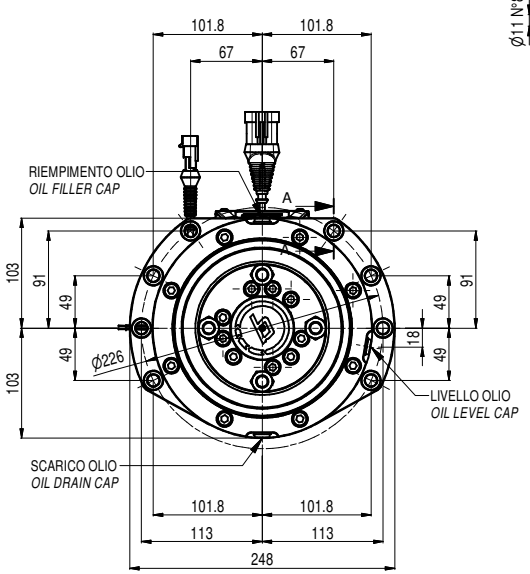

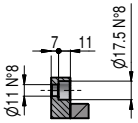

SEZ. A-A

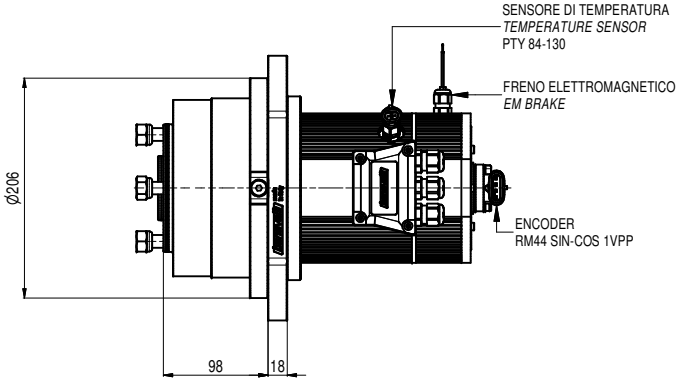

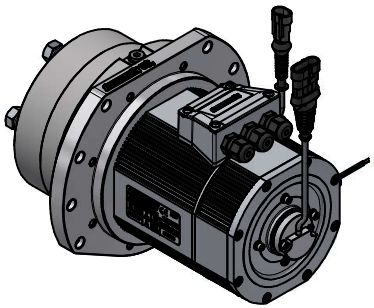

DATASHEET MOTORE	MOTOR DATASHEET	51J13205048ET080400	
MOTORE	MOTOR		SMAC
POTENZA	POWER	W	2200
TENSIONE BATTERIA	BATTERY VOLTAGE	Vdc	48
TENSIONE FASE	VOLTAGE ON PHASE	Vac	-
GIRI NOMINALI	RATED SPEED	rpm	3000
GIRI MASSIMI	MAX SPEED	rpm	-
COPPIA MAX	MAX TORQUE	Nm	25.5
CORRENTE NOMINALE	RATED CURRENT	A	47
FREQUENZA NOMINALE	RATED FREQUENCY	Hz	200 (8)
SERVIZIO	DUTY	S2	60'
PROTEZIONE	PROTECTION	IP	67
CLASSE ISOLAMENTO	INSULATION CLASS	INS	F
IMPULSI ENCODER	PULSES REVOLUTION	N°	-
FRENO EM	EM BRAKE	Nm - V	12 - 48
FRENO SERVIZIO IDRA.	IDRA. SERVICE BRAKE	Nm	-
FRENO STAZIONAMENTO	PARKING BRAKE	Nm	-
RAPPORTO	RATIO	R	1:40.61
GIRI NOMINALI IN USCITA	NOM. OUTPUT SPEED	rpm	74
GIRI MASSIMI IN USCITA	MAX OUTPUT SPEED	rpm	-
COPPIA MAX IN USCITA	MAX OUTPUT TORQUE	Nm	1000
QUANTITA' OLIO	OIL CAPACITY	cc	180
INSERIRE OLIO	OIL INSIDE		Si/Yes
TIPO OLIO	OIL TYPE		SHC 75W90
PESO	WEIGHT	kg	

N°	Descrizione modifica	Data	Dis.	Pos.

IN CASO DI DUBBIO CHIEDERE / IF IN DOUBT ASK

disegnato / drawn: mc	data / date: 10/06/2022	INGOMBRO / DIMENSION	benevelli — Rubiera-Reggio Emilia-Italy www.benevelli.it
controllato / checked	data / date		
scala / scale: 1:8	formato foglio / sheet size: A3	descrizione / name: Motoruota WD 220 / *Wheel drive WD 220*	gruppo/group: 99 — sottogruppo/subgroup
revisione / reference: 00	n° foglio / sheet no: 1 / 3		n° disegno/drawing no: 99.220.041.A.3.31

All rights reserved. No design, or parts of them, may transmitted in any form.

Benevelli srl si riserva a termini di legge la proprietà del presente disegno con divieto di riprodurlo o comunicarlo, anche in parte, a terzi senza sua autorizzazione.